Km/h / Modèles	25	40
17/39	✘	✘
21/39	✘	✘
23/45	✘	

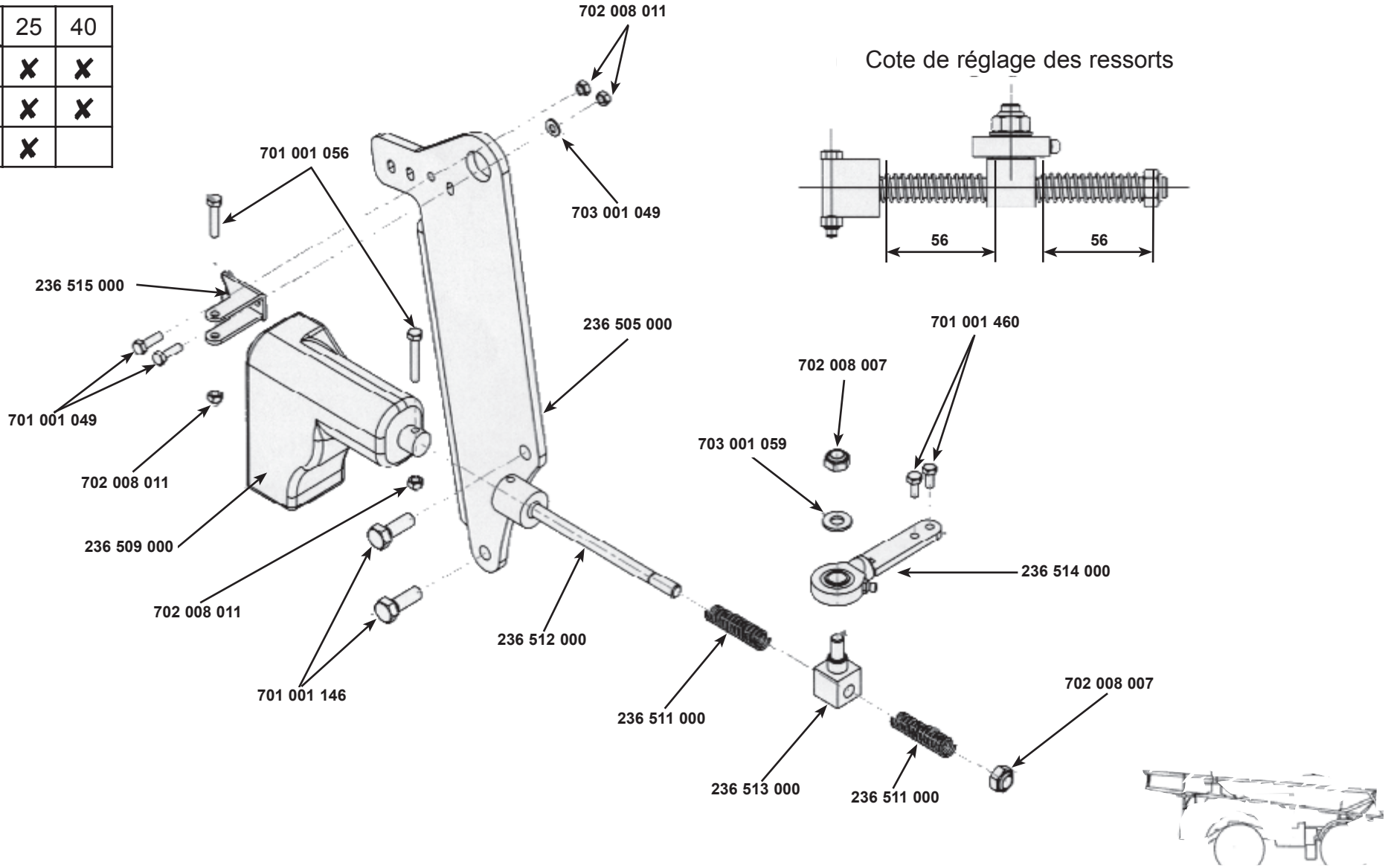

ACCÉLÉRATEUR ÉQUIPÉ ACCELERATOR CONTROL	Mathot	3 F03 30/05/05

CATALOGUE MAESTRIA
RAMPE AV 2004