Km/h / Modèles	25	40
17/39	✘	✘
21/39	✘	✘
23/45	✘	

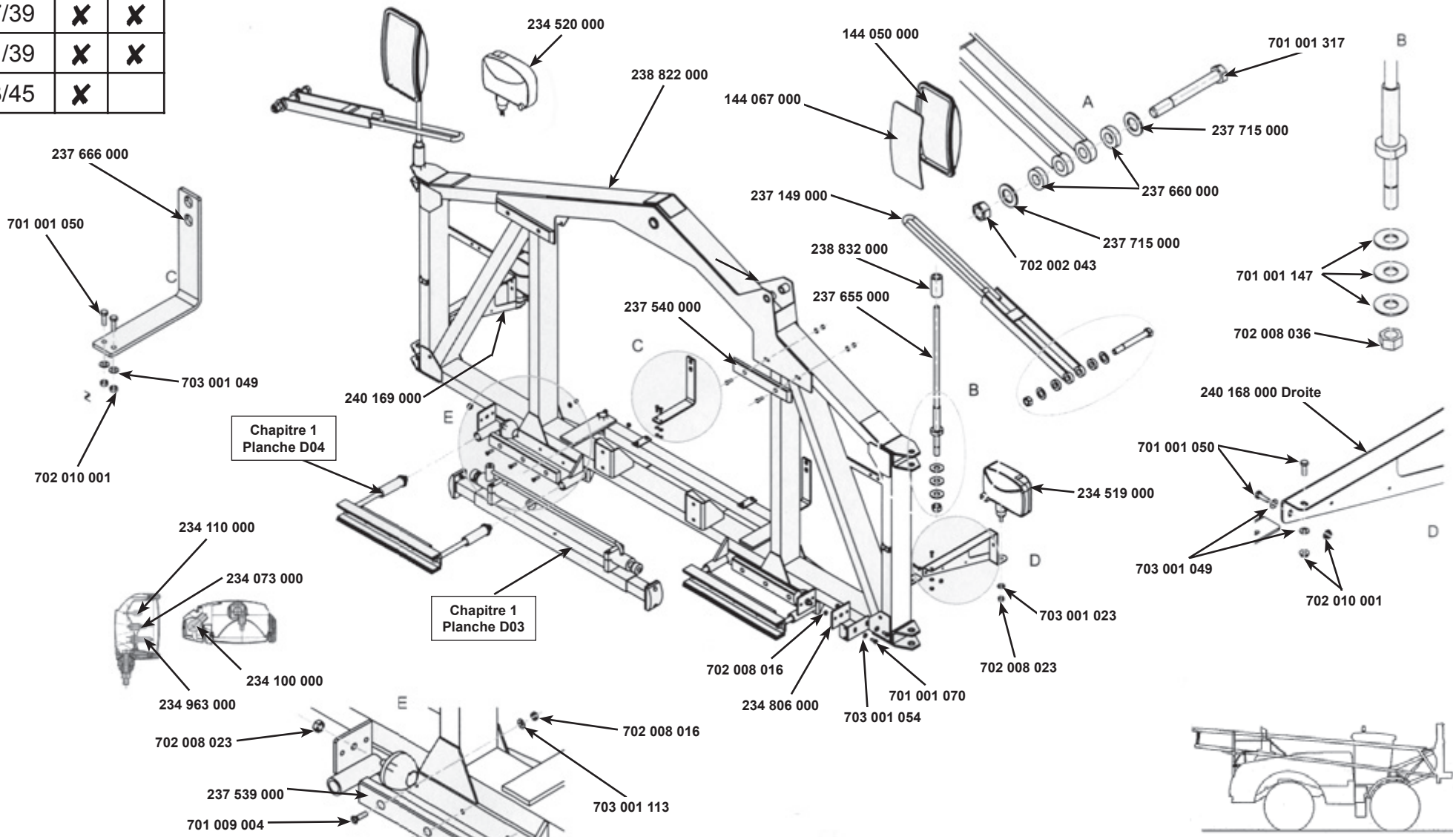

CATALOGUE MAESTRIA
RAMPE AV 2004

CADRE ÉQUIPÉ 24-30 m CENTRAL FRAME	matrot	1 D01 22/06/05